SPECIFICHE TECNICHE													
CODICE	POTENZA ALBERO	COPPIA	TENSIONE NOMINALE	CORRENTE NOMINALE	POTENZA ELETTRICA	FREQUENZA NOMINALE	RPM NOM	RPM MAX	RENDIMENTO	FATTORE DI POTENZA	SERVIZIO	CLASSE DI ISOLAMENTO	IP
29L0482902A	0.55 kW	0.44 Nm	220 V	2.7 A	0.7 kW	200 Hz	12000 rpm	12000 rpm	0.8	cos(fi) = 0.66	S1	F	54

NOTE AGGIUNTIVE:
- EQUILIBRATURA DELL'ALBERO MOTORE CON N°2 LINGUETTE 5x5x10
- GRADO DI EQUILIBRATURA FINE, VALORI DI VIBRAZIONE AMMESSI ≤ 1 mm/s

INTERCAMBIABILE CON 07L0340618L

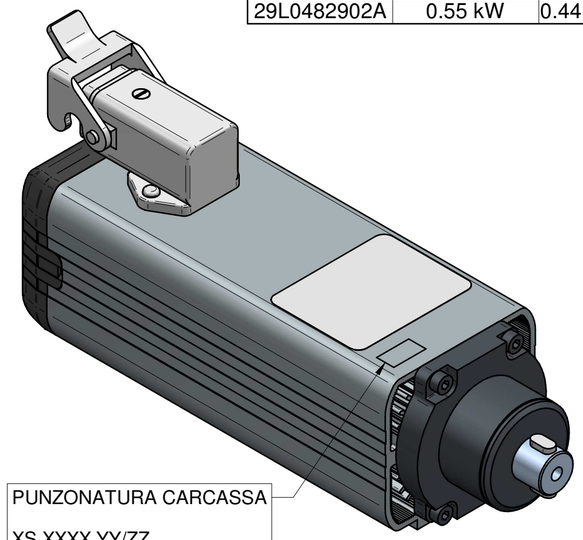

PUNZONATURA CARCASSA

XS XXXX YY/ZZ

XX=SERIALE
YY=MESE DI PROD.
ZZ=ANNO DI PROD.

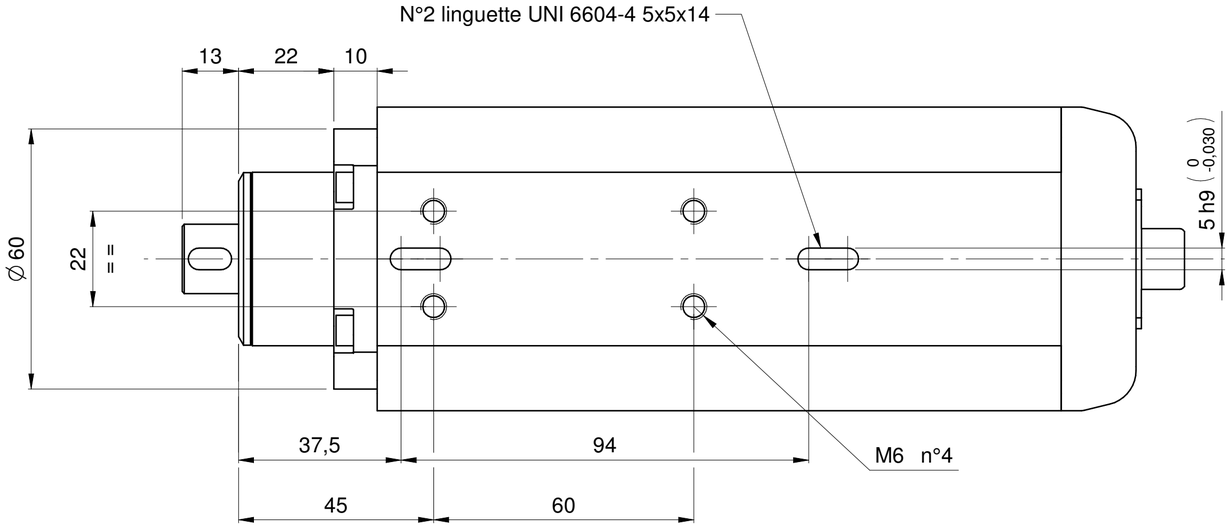

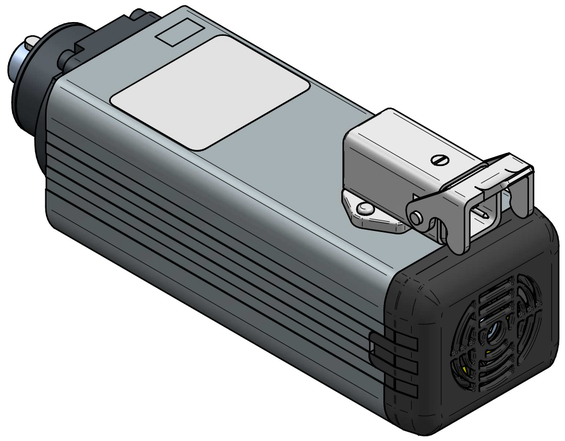

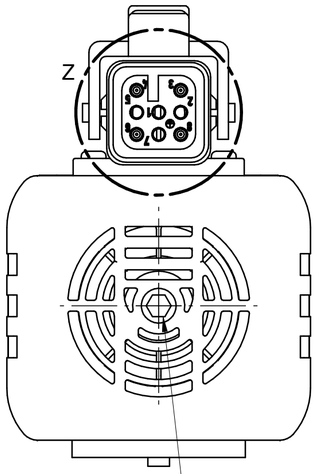

Sede per chiave esagonale da 5 mm

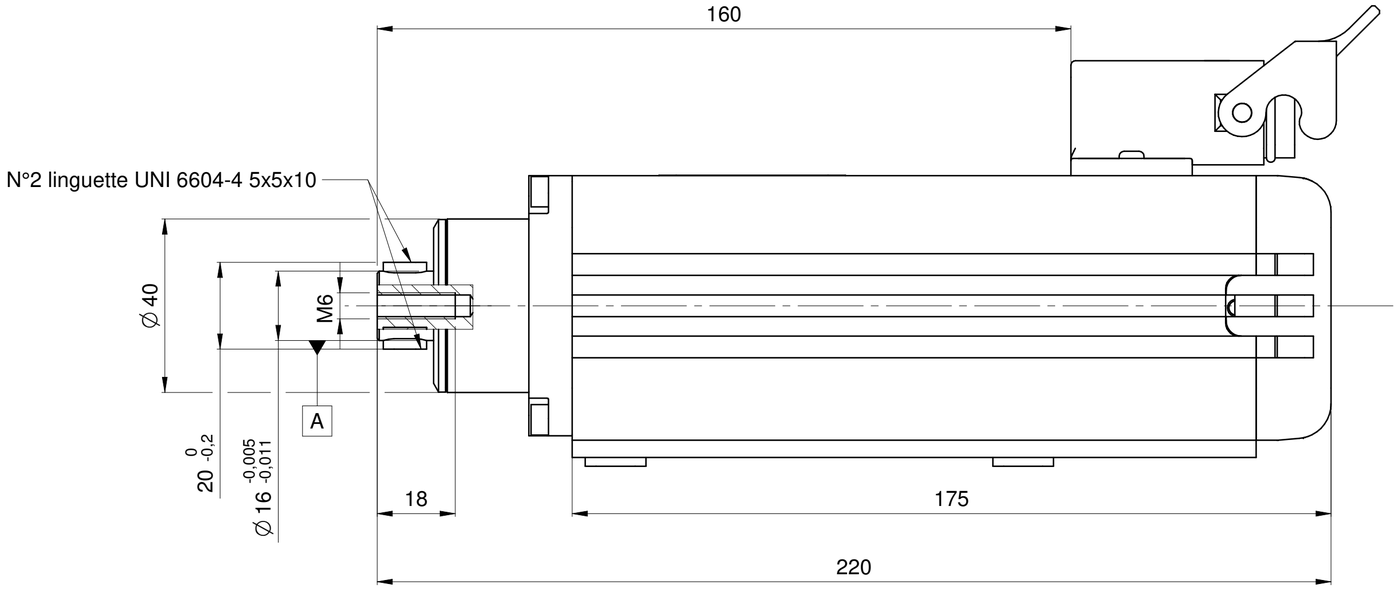

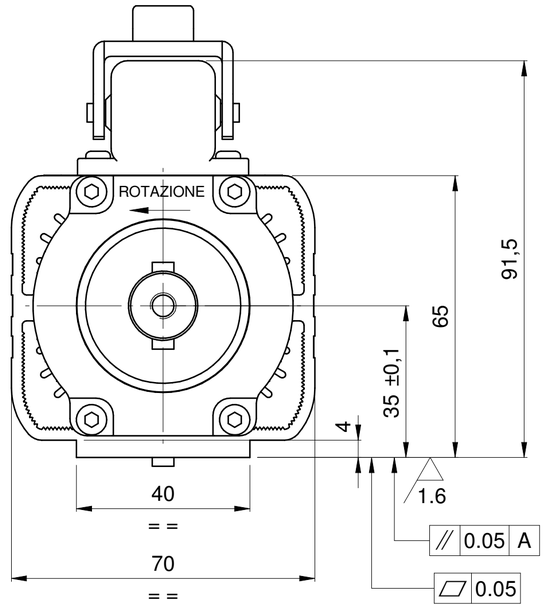

LOCALIZZAZIONE FORI: ⌖ Ø0.1

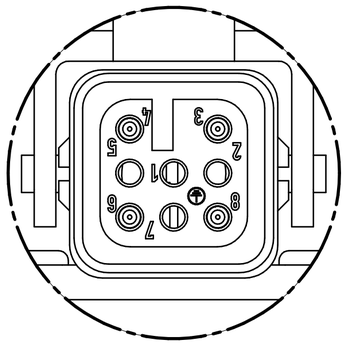

DETTAGLIO Z

POTENZA - POWER		
PIN	DESCRIZIONE - DESCRIPTION	COLORE - COLOR
3	U - FASE MOTORE - PHASE MOTOR	Marrone - Brown
4	V - FASE MOTORE - PHASE MOTOR	Blu - Blue
6	W - FASE MOTORE - PHASE MOTOR	Nero - Black
GND	GND	Giallo-Verde - Yellow-Green

Rev	Data / Date	Firma / Signature	Descrizione ultima modifica / Last change description	N° Modifica / Change ID
02	21/11/2018	C.Napa	Elim 0000644053B; agg n°2 0000303061E	CN21755
01	30/10/2018	C.Napa	Modifiche post industrializzazione	CN21394

Caratteristiche tecniche non evidenziate secondo istruzione operativa SCM GROUP : IO 231DTG
Specifications not shown according to SCM GROUP operation instruction : IO 231DTG
Strutture saldate secondo specifica SCM / Welded according to SCM specific : ST232DTG
Fusioni secondo specifica SCM / Mergers second SCM specific : ST2302TG
Quote senza indicazione di tolleranza, grado di precisione / Dimensions without indication of tolerance, accuracy: **SCM Specifica ST2310DTG**

Verniciatura / Painting (SCM specific ST231DTG): **VER000**
Superfice / Surface (m²): **0**
Trattamento Superficiale / Surface Treatment (SCM specifications ST234DTG)
Trattamento Termico / Heat Treatment (SCM specifications ST234DTG)

	Firma / Signature	Data / Date	Rugosita' / Roughness'
Ultimo rilascio / Latest release			
Controllato / Checked by			CF2 0 2
Disegnato / Designed by	C.Napa	23/10/2018	Smussi / chamfer

Peso grezzo/Raw weight (kg)
Massa / Mass (kg): **1640,51**
Ricavare da o Stato di fornitura / Based on or State of supply
Materiale / Material (SCM specifications ST235DTG): **Vedi Tabella**

HITECO HIGH TECHNOLOGY COMPONENTS

Denominazione / Item Name: **MOTM XS-1 0.55/12 12 D16 L13**

Scala / Scale	Codice / Item ID	Rev	Status	Tav. N. di N.
1:1,4	29L0482902A	02		1/2

CI RISERVIAMO A TERMINI DI LEGGE LA PROPRIETA' DI QUESTO DISEGNO CON DIVIETO DI RENDERLO COMUNQUE NOTO A TERZI SENZA LA NOSTRA PREVENTIVA APPROVAZIONE. / THIS DRAWING IS SCM PROPERTY, COPYRIGHTED MATERIAL DISCLOSURE TO THIRD PARTIES WITHOUT OUR AUTHORISATION IS EXPLICITLY FORBIDDEN.