Electrospindle ATC 4 Kw 24.000 rpm
QE-1F 4 12 24 I30 CC CH BT

QE.300.A54.00

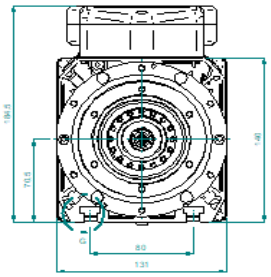

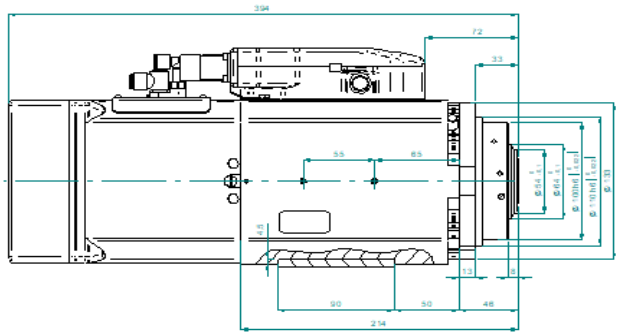

Prestazioni - Performancies

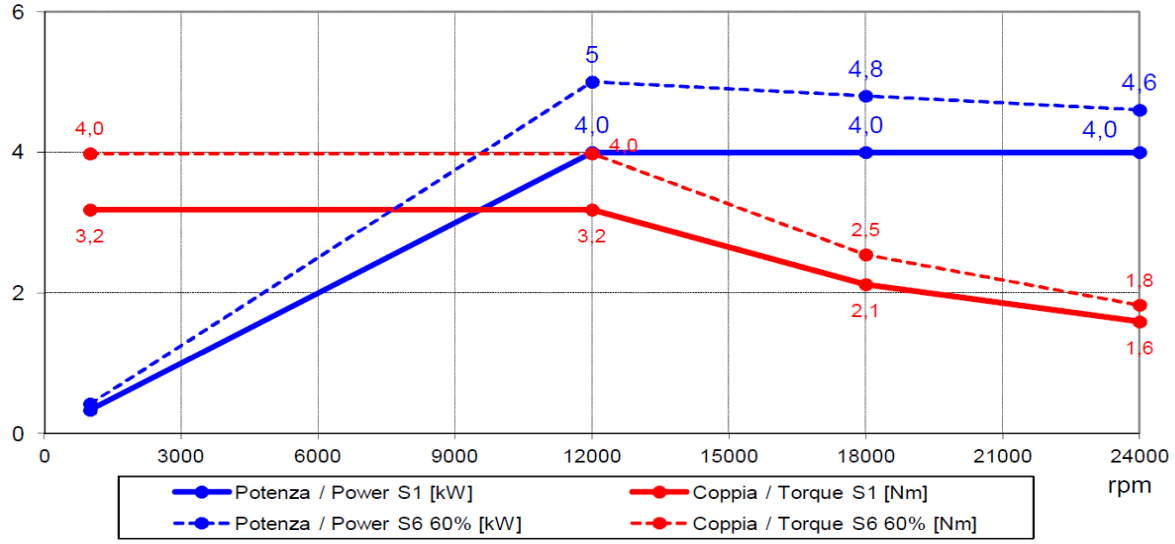

Specifiche tecniche/ Technical Specifications

Tipologia elettromandrino / Electrospindle type	Asincrono-2 poli / Asyncronous-2 poles
Attacco utensile / Tool interface	ISO 30
Velocità rotazione max / Max speed	24000 rpm
Raffreddamento / cooling	Aria con elettroventola 24 V DC / Air by electrofan 24V DC
Cuscinetti / Ball bearings	alta precisione / high precision
Lubrificazione cuscinetti / Bearings lubrication	Grasso a vita / Grease long life
Connessione pneumatiche / Pneumatic connection	Sblocco uten. / Release. tool: **E8 6/6,5 bar** Pressurizzazione Soffio cono / Air seal. Taper cleaning **E6 4/4,5 bar**
Potenza max. (S1 - S6) / Max. Power.(S1 - S6)	4 kW @12000 Rpm (S1) / 5 kW @ 12000 Rpm (S6)
Coppia max. (S1 - S6) / Max. Torque (S1 - S6)	3,2 Nm (S1) / 4 Nm (S6)
Corrente (S1 - S6) 380V/ Current (S1 - S6) 380V	8,5 A (S1) / 10 A (S6)
Corrente (S1 - S6) 220V/ Current (S1 - S6) 220V	14,5 A (S1) / 17,5 A (S6)
Tensione / Voltage	220 V / 380 V
Rotazione / Rotation	CW – CCW
Azionamento / Supply	Con inverter / By inverter
Sensoristica / Sensors	S1 Afferraggio utensile / S1 Tool lock S2 Pinza aperta / S2 Open clamp S3 Rotazione albero / S3 Spindle rotation
Peso / Weight	23 kg
Encoder	-

Dati tecnici non impegnativi,Hiteco, si riserva il diritto di modificarli senza darne preavviso.
A termine di legge è rigorosamente vietato riprodurre o comunicare a terzi il contenuto del presente documento.
Technical Data are purely indicative and Hiteco, reserves the right to make changes without prior notice.
According to the law it is strictly forbidden to reproduce or transmit to third parties the content of this document.

SS 258 Marecchia 34 47826 Villa Verucchio (RN) Italia Tel +39 0541 674940 www.hiteco.net