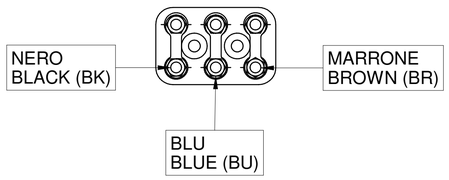

POTENZA - POWER	
DESCRIZIONE - DESCRIPTION	COLORE - COLOR
U - PHASE MOTOR	NERO-BLACK
V - PHASE MOTOR	BLU-BLUE
W - PHASE MOTOR	MARRONE - BROWN
GND	GIALLO/VERDE-YELLOW/GREEN

SEGNALE - SIGNAL		
ID	DESCRIZIONE - DESCRIPTION	COLORE - COLOR
1	0 V - ALIM. S1 - SUPPLY S1	BLU-BLUE
2	OUTPUT S1 - POS. TIRANTE - DRAW BAR POSITION	NERO-BLACK
3	+24 Vcc ALIM. S1 - SUPPLY S1	MARRONE - BROWN
4	0 V - ALIM. S1 - SUPPLY S2	BLU-BLUE
5	OUTPUT S2 - PINZA APERTA - CHUCK OPEN	NERO-BLACK
6	+24 Vcc ALIM. S1 - SUPPLY S2	MARRONE - BROWN
7	SONDA TERMICA - THERMOSWITCH	BIANCO - WHITE
8	SONDA TERMICA - THERMOSWITCH	BIANCO - WHITE
9	0 V - ALIM. S1 - SUPPLY S3	BLU-BLUE
10	OUTPUT S3 - ALBERO FERMO - SHAFT STANDSTILL	NERO-BLACK
11	+24 Vcc ALIM. S1 - SUPPLY S3	MARRONE - BROWN
12	PULSANTE C.U. - T.C. BUTTON	NERO-BLACK
13	PULSANTE C.U. - T.C. BUTTON	NERO-BLACK
14	0 Vcc ALIM. ELETTROV. - SUPPLY ELECTROFAN	BIANCO - WHITE
15	+24 Vcc ALIM. ELETTROV. - SUPPLY ELECTROFAN	MARRONE - BROWN
16	OUTPUT ELETTROVENTOLA - OUTPUT ELECTROFAN	VERDE - GREEN

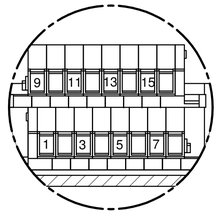

DETTAGLIO Y

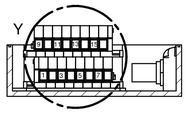

SEZIONE A-A

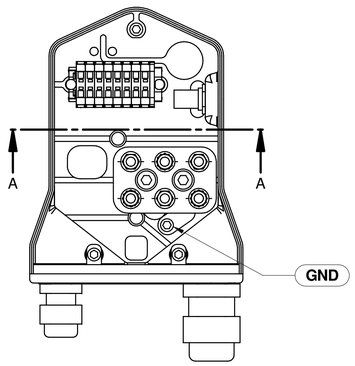

NOTA:
DURANTE LA CABLATURA DELL'ELETTROMANDRINO SERRARE LO SCHERMO DEL CAVO DI POTENZA E DI SEGNALE MEDIANTE I PRESSACAVI EMC

NOTE:
DURING THE CABLING OF SPINDLE TIGHTEN THE SHIELD OF POWER AND SIGNAL CABLE THROUGH METALLIC GLAND EMC

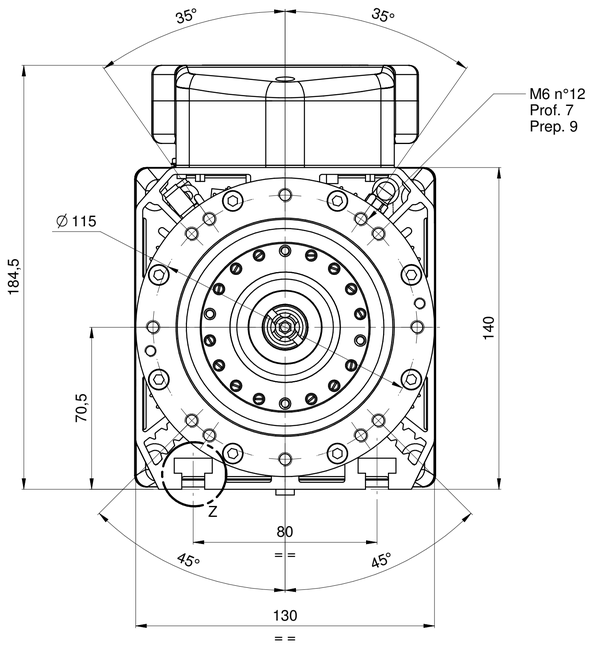

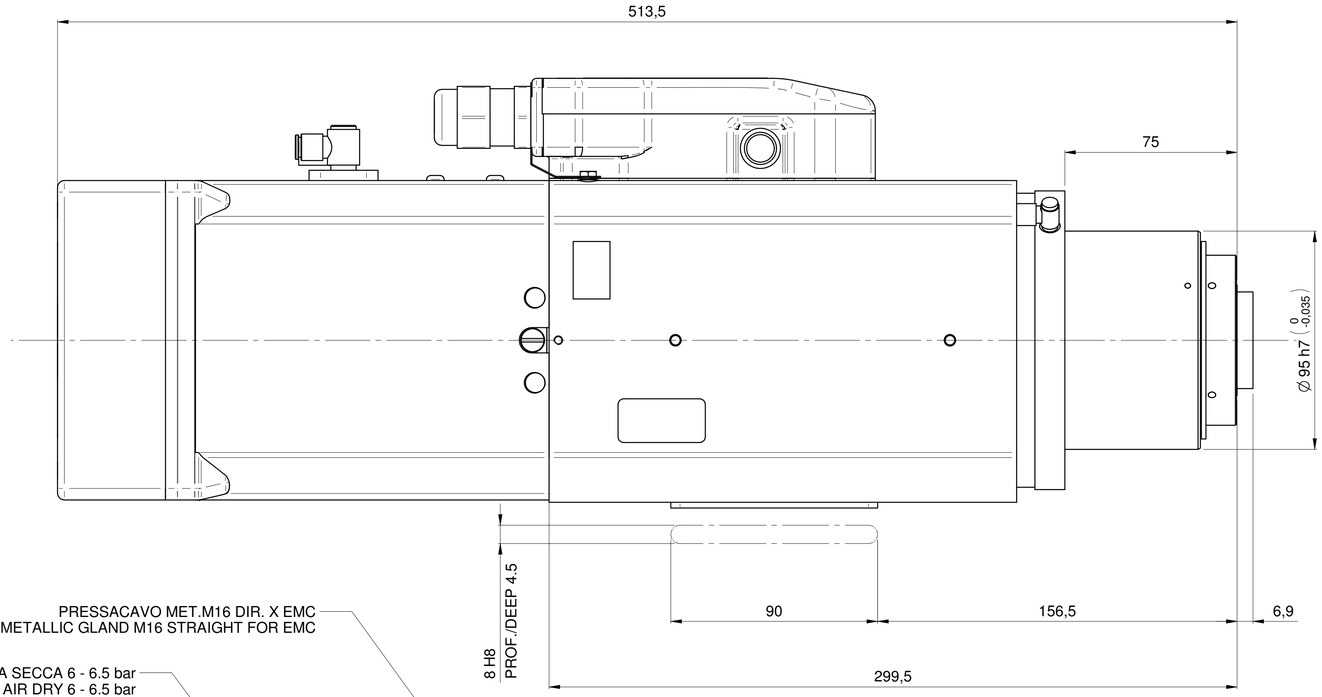

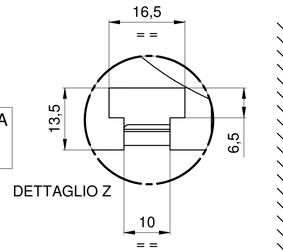

DETTAGLIO Z

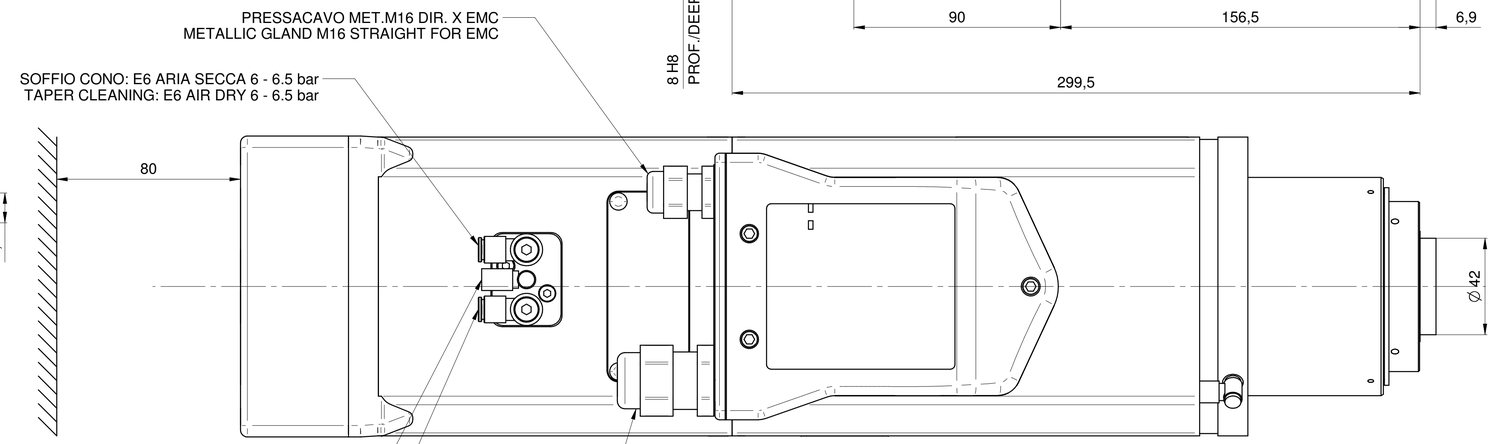

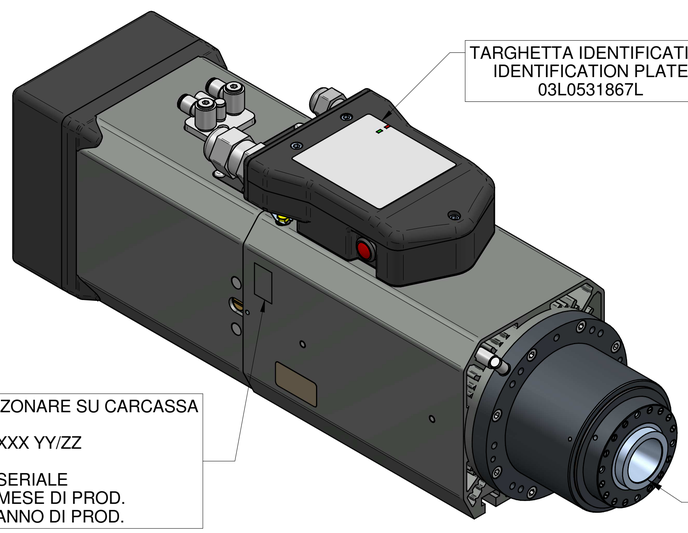

MASSA MASS: 23 kg

Rev	Data / Date	Firma / Signature	Descrizione ultima modifica / Last change description	Nº Modifica / Change ID
01	01/07/2019	G.Franchino	Ininfluente (agg modello solido e tavola)	_

Caratteristiche tecniche non evidenziate secondo istruzione operativa SCM GROUP : IO 23/1DTG
Specifications not shown according to SCM GROUP operation instruction : IO 23/1DTG
Strutture saldate secondo specifica SCM : Welded according to SCM specific ST232DTG
Fusioni secondo specifica SCM : Merges second SCM specific ST231DTG
Quote senza indicazione di tolleranza, grado di precisione Dimensions without indication of tolerance, accuracy: **SCM Specifica ST2310DTG**

	Firma / Signature	Data / Date	Rugosita' / Roughness'
Ultimo rilascio Latest release			
Controllato Checked by			
Disegnato Designed by	G.Franchino	01/07/2019	

CF1 10 0

Peso grezzo/Raw weight (kg)

Smussi / chamfer

Massa / Mass (kg) **30,579**

Verniciatura / Painting (SCM specific ST231DTG) **VER000**

Superficie / Surface (m²) **0**

Trattamento Superficiale / Surface Treatment (SCM specifications ST234DTG)

Trattamento Termico / Heat Treatment (SCM specifications ST234DTG)

Ricavare da o Stato di fornitura / Based on or State of supply

Materiale / Material (SCM specifications ST235DTG) **Vedi Tabella**

HITECO HIGH TECHNOLOGY COMPONENTS

Denominazione / Item Name **ELETM QE-1F 8.5/6 24 I30 NC CB**

Scala / Scale **1:1,4** | Codice / Item ID **29L0531846A** | Rev **01** | Status | Tav. N. di N. **3/3**

CI RISERVIAMO A TERMINI DI LEGGE LA PROPRIETA' DI QUESTO DISEGNO CON DIVIETO DI RENDERLO COMUNQUE NOTO A TERZI SENZA LA NOSTRA PREVENTIVA APPROVAZIONE. - THIS DRAWING IS SCM PROPERTY. COPYRIGHTED MATERIAL DISCLOSURE TO THIRD PARTIES WITHOUT OUR AUTHORISATION IS EXPLICITLY FORBIDDEN.