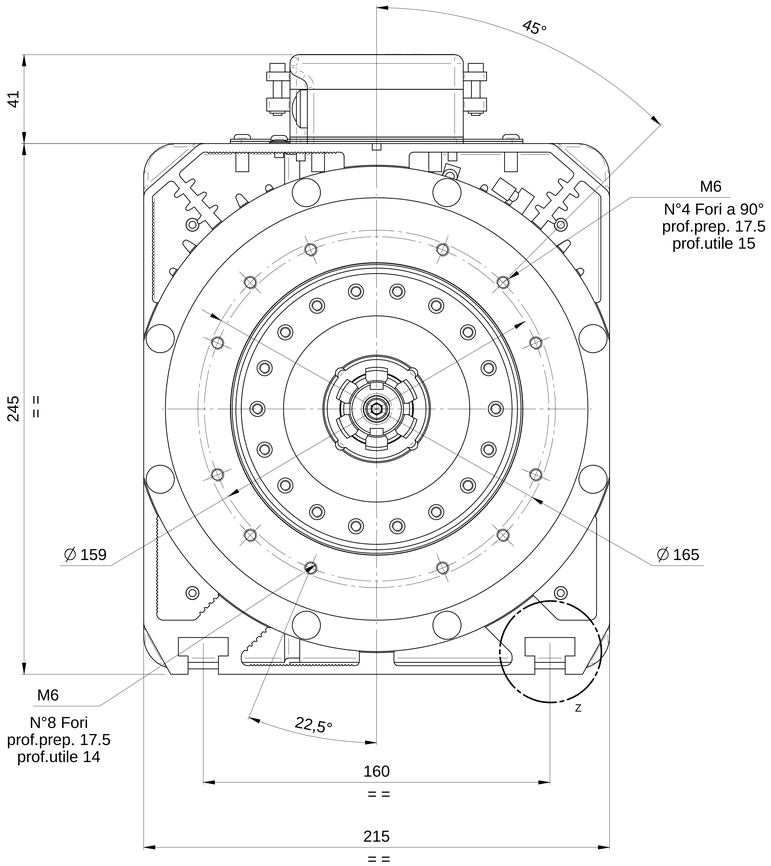

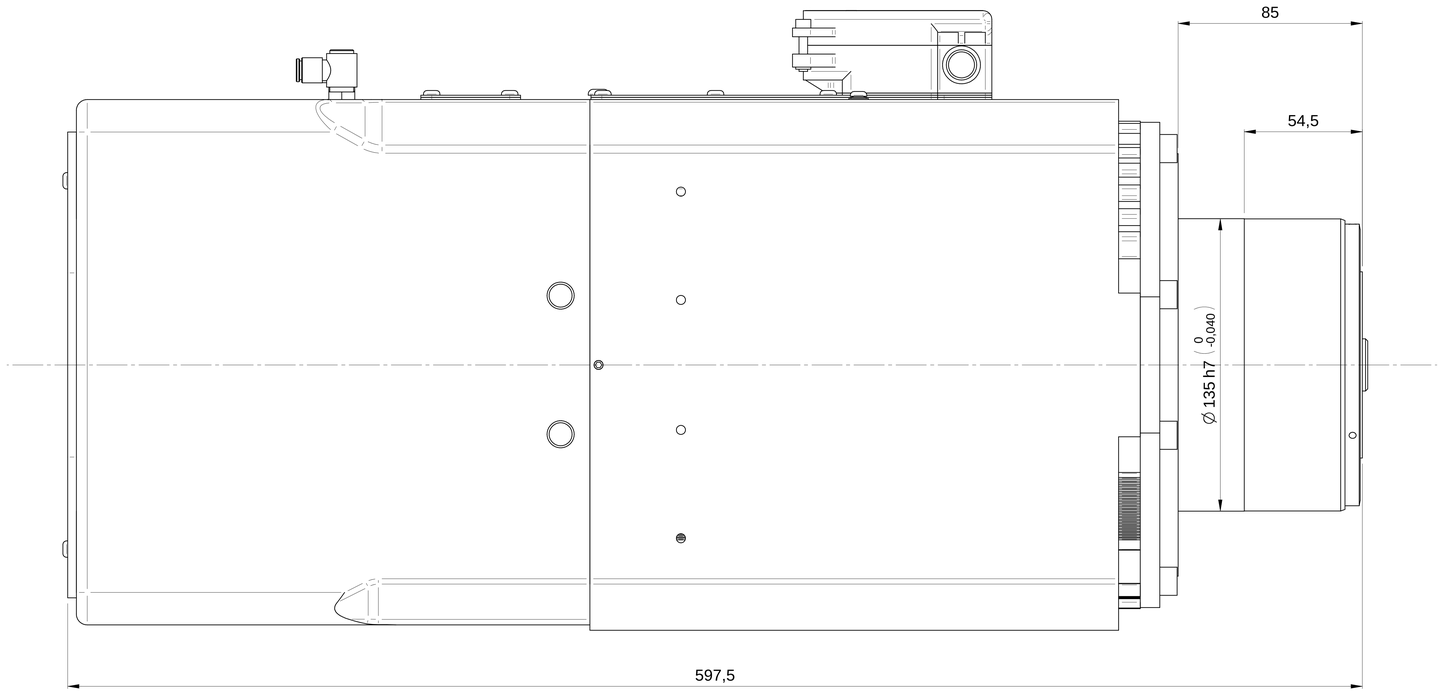

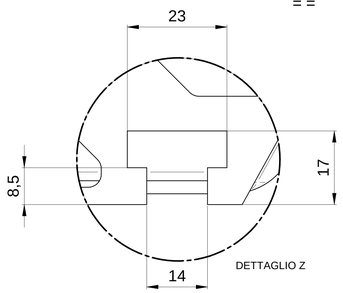

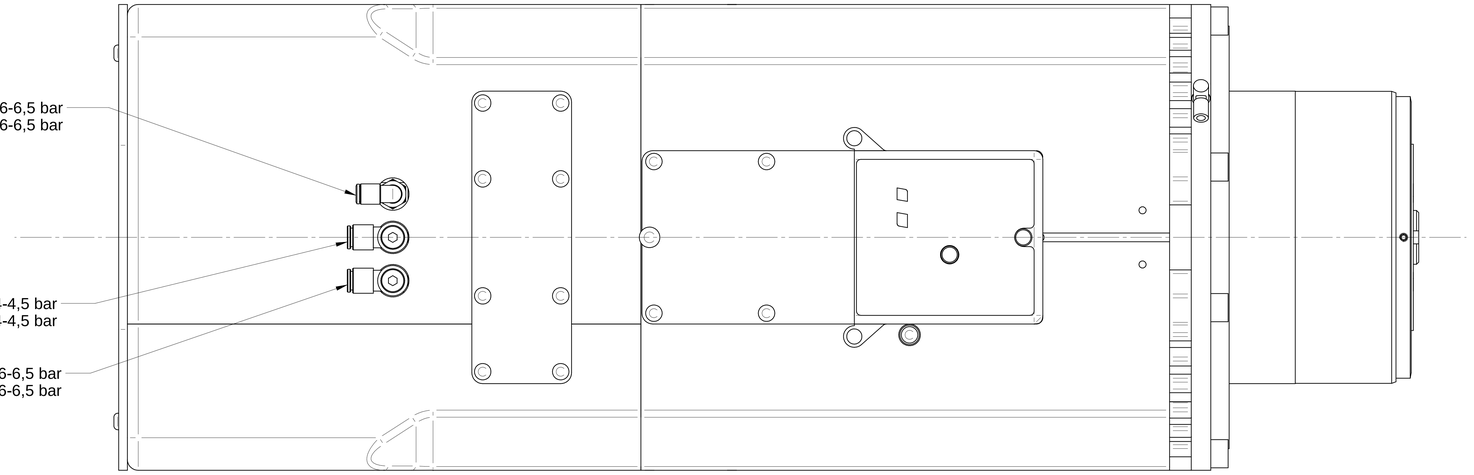

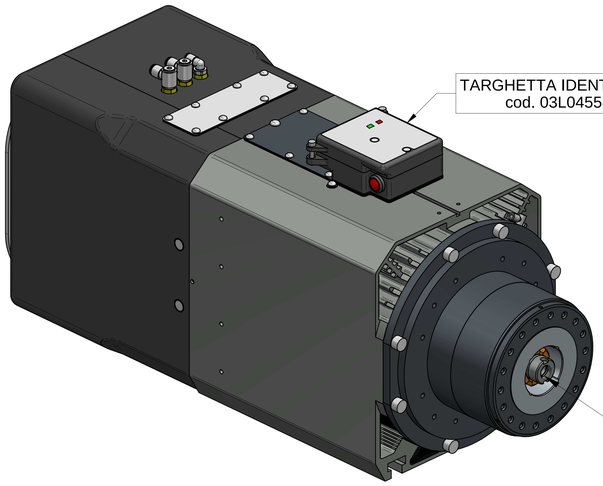

Peso: 70 kg

Rev / Data / Date	Firma / Signature	Descrizione ultima modifica / Last change description	N° Modifica / Change ID
01 14/04/2018	G.Franchino	Ininfluente (Aggiunta Modello e Tavola)	

Questo disegno è proprietà di SCM GROUP. Non può essere riprodotto o comunicato a terzi senza autorizzazione scritta. / This drawing is property of SCM GROUP. It can not be reproduced or shared without our written authorization. RI.03/02/14
Questo disegno non deve essere usato per fini diversi da quelli specificati. / This drawing must not be used for purposes other than those specified. D1000/16
Dopo servizio deve essere restituito a richiesta. / Upon request, it must be returned to SCM GROUP.
Dimensioni senza indicazione di tolleranza, secondo ISO 2768-mK / Dimensions without indication of tolerance, accordance ISO 2768-mK

Firma / Signature	Data / Date	Rugosità / Roughness'
Ultimo rilascio / Latest release		
Controllato / Checked by		
Designato / Designed by	G.Franchino	13/04/2018

Verniciatura / Painting (SCM specific ST231DTG) — Superficie / Surface (m²): **VER000**

Trattamento Superficiale / Surface Treatment (SCM specifications ST234DTG): **SCM Specifica ST2310DTG**

Trattamento Termico / Heat Treatment (SCM specifications ST234DTG)

Smussi / chamfer: CF3 0

Peso grezzo/Raw weight (Kg): 0

Ricavare da o Stato di fornitura / Based on or State of supply

Massa / Mass (Kg): **103,28**

Materiale / Material (SCM specifications ST235DTG): **Vedi Tabella**

HITECO HIGH TECHNOLOGY COMPONENTS

Denominazione / Item Name: **ELETTM QM-1F 18/6 12 80F NC PP**

Scala / Scale: **1:1** — Codice / Item ID: **29L0452409H** — Rev: **01** — Status — Tav. N. di N.: **3/3**

© ERGRAM s.r.l. TERNI (I) 2020 LA PROPRIETA' DI QUESTO DISEGNO CON DIVIETO DI RENDERLO COMUNQUE NOTO A TERZI SENZA LA NOSTRA PREVENTIVA APPROVAZIONE / THIS DRAWING IS SCM PROPERTY. COPYRIGHTED MATERIAL DISCLOSURE TO THIRD PARTIES WITHOUT OUR AUTHORISATION IS EXPLICITLY FORBIDDEN.