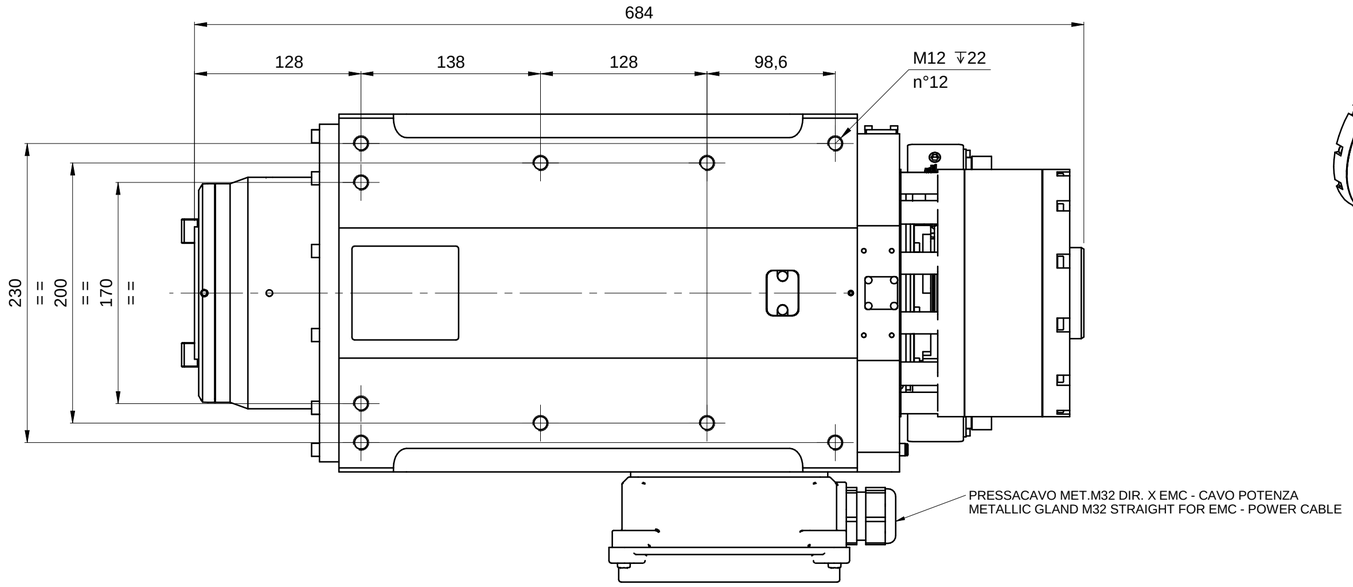

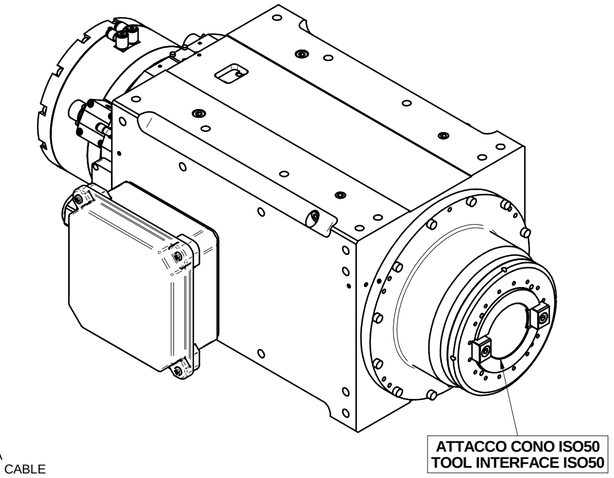

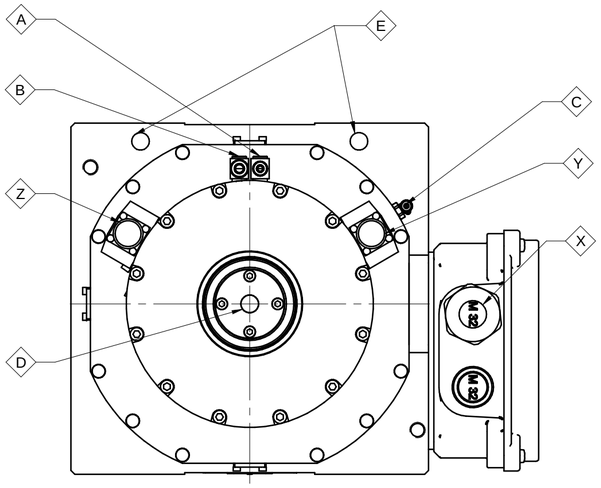

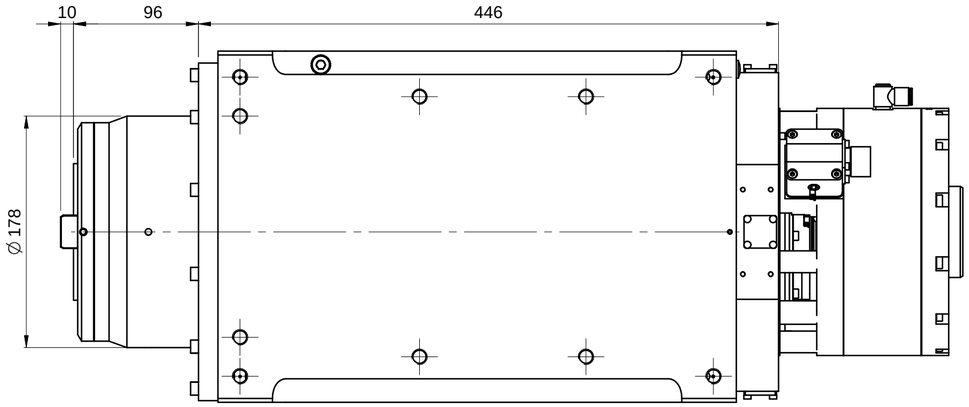

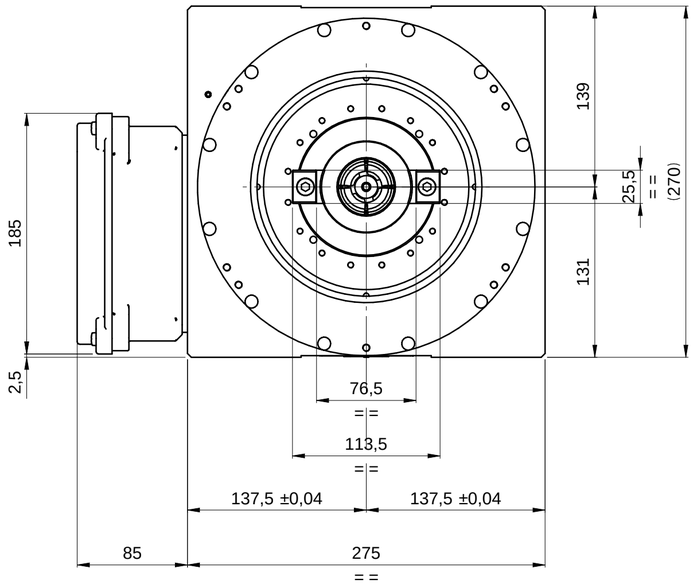

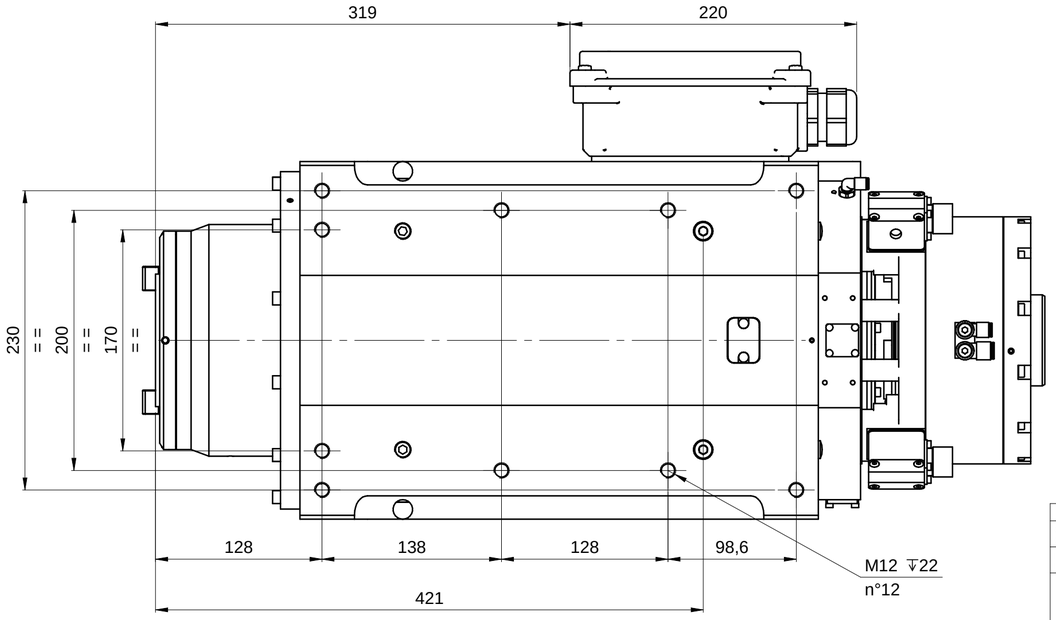

	Firma / Signature	Data / Date
Controllato Checked by		
Disegnato Designed by		

Rev	Data / Date	Firma / Signature	N° Modifica / Change ID
	Descrizione ultima modifica / Last change description		

HITECO
HIGH TECHNOLOGY COMPONENTS

Denominazione / Item Name
ELETM SXL-2 35/1.4 8 NC I50 CB

Scala / Scale	Codice / Item ID	Rev	Status	Tav. N. di N.
1:3,3	**29L0809060G**			**1/3**

© RISERVIAMO A TERMINI DI LEGGE LA PROPRIETA' DI QUESTO DISEGNO CON DIVIETO DI RENDERLO COMUNQUE NOTO A TERZI SENZA LA NOSTRA PREVENTIVA APPROVAZIONE. / THIS DRAWING IS SCM-PROPERTY, COPYRIGHTED MATERIAL DISCLOSURE TO THIRD PARTIES WITHOUT OUR AUTHORISATION IS EXPLICITLY FORBIDDEN.