# Electrospindle ATC 18Kw 12.000 rpm
# QM-1F 18/6 12 85S NC PP

QE.019.L00

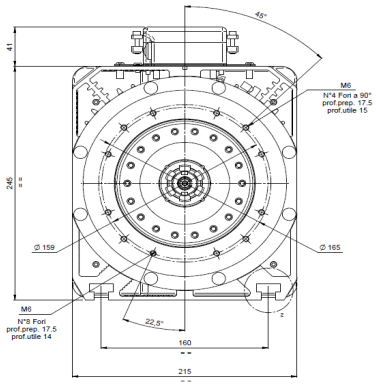

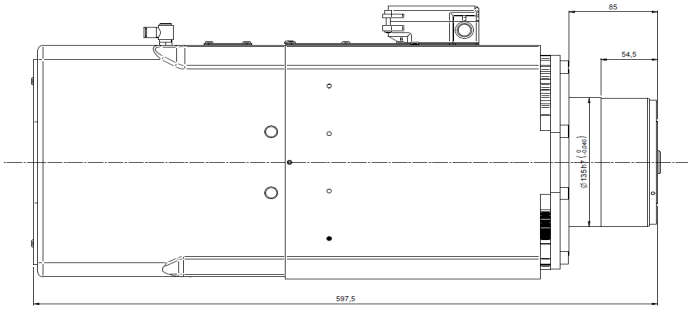

## Prestazioni - Performances

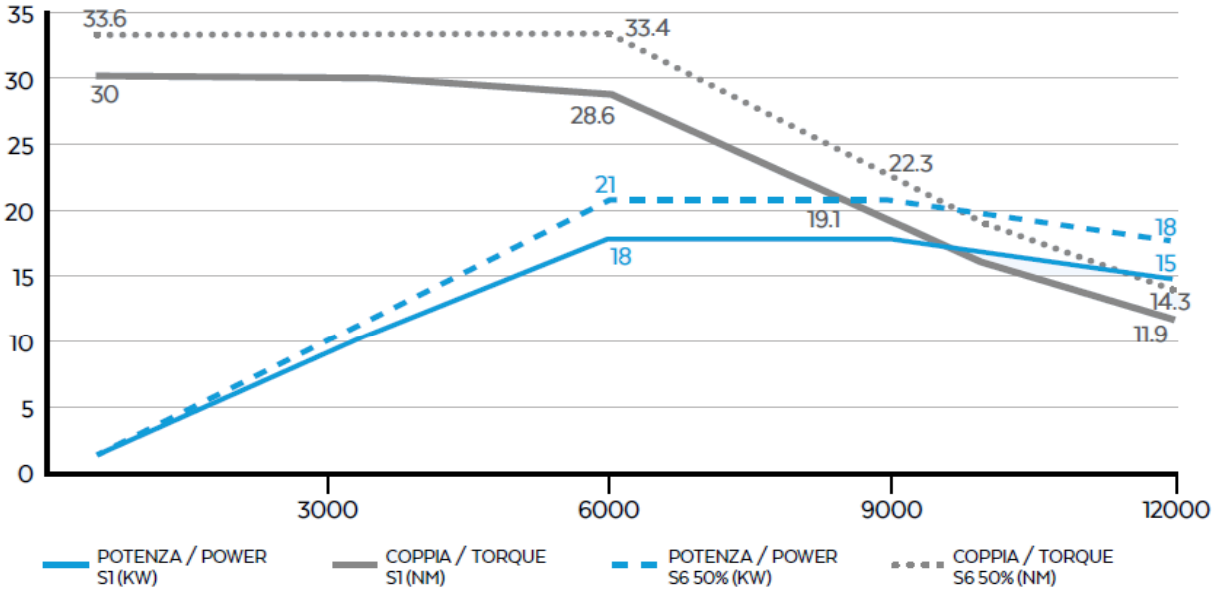


## Specifiche tecniche/ Technical Specifications

| | |
|---|---|
| **Tipologia elettromandrino / Electrospindle type** | Asincrono-4 poli / Asyncronous-4poles |
| **Attacco utensile / Tool interface** | HSK 85S |
| **Velocità rotazione max / Max speed** | 12000 rpm |
| **Raffreddamento / cooling** | Elettroventola / Electrofan |
| **Cuscinetti / Ball bearings** | Ceramici / Ceramic |
| **Lubrificazione cuscinetti / Bearings lubrication** | Grasso a vita / Grease long life |
| **Connessione pneumatiche / Pneumatic connection** | Sblocco uten. / Release. tool: E6 6 bar<br>Pressurizzazione / Air seal. E4 6 bar<br>Soffio cono / Taper cleaning E6 4 bar |
| **Potenza max. (S1 - S6) / Max. Power.(S1 - S6)** | 18 kW @6000 Rpm (S1) / 21 kW @ 6000 Rpm (S6) |
| **Coppia max. (S1 - S6) / Max. Torque (S1 - S6)** | 30 Nm (S1) / 33,6 Nm (S6) |
| **Corrente (S1 - S6) / Current (S1 - S6)** | 37 A (S1) / 42 A (S6) |
| **Tensione / Voltage** | 380 V |
| **Rotazione / Rotation** | CW – CCW |
| **Azionamento / Supply** | Con inverter / By inverter |
| **Sensoristica / Sensors** | S1 Afferraggio utensile / S1 Tool lock<br>S2 Pinza aperta / S2 Open clamp<br>S3 Rotazione albero / S3 Spindle rotation |
| **Peso / Weight** | 70 kg |


Dati tecnici non impegnativi,Hiteco, si riserva il diritto di modificarli senza darne preavviso.
A termine di legge è rigorosamente vietato riprodurre o comunicare a terzi il contenuto del presente documento.

Technical Data are purely indicative and Hiteco, reserves the right to make changes without prior notice.
According to the law it is strictly forbidden to reproduce or transmit to third parties the content of this document.



SS 258 Marecchia 34 47826 Villa Verucchio (RN) Italia Tel +39 0541 674940 www.hiteco.net