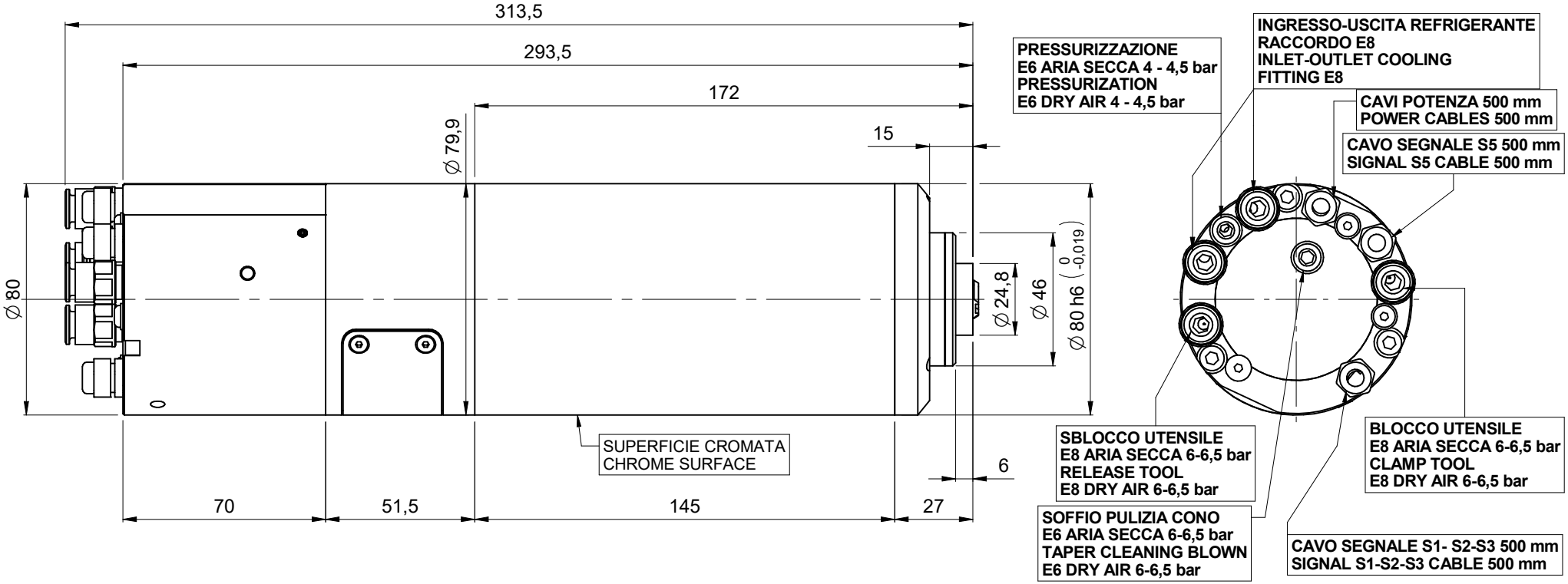

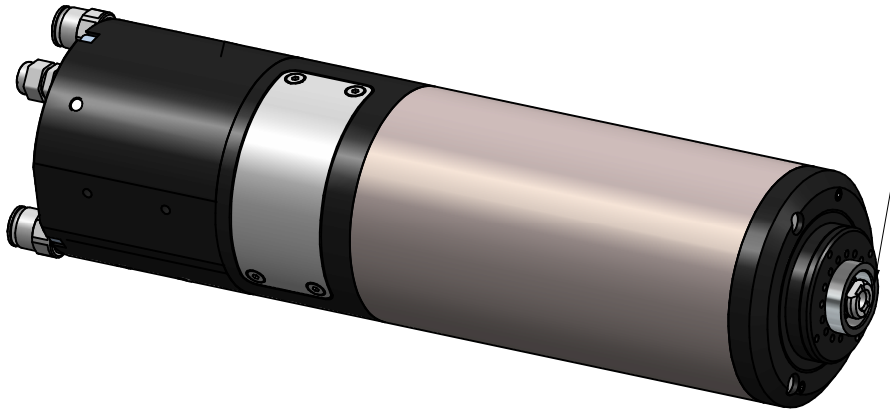

MASSA / WEIGHT: 8 kg

SCHEMA DI REGOLAZIONE SENSORI : 90L0898321H

SCHEMA DI COLLEGAMENTO ELETT. PNEUM. : 90L0898320F

	Firma / Signature	Data / Date
Controllato Checked by		
Disegnato Designed by		

Rev	Data / Date	Firma / Signature	N° Modifica / Change ID
	Descrizione ultima modifica / Last change description		

HITECO
HIGH TECHNOLOGY COMPONENTS

Denominazione / Item Name
ELETM HC-2 3.3/27 40 25E NC CB

Scala / Scale	Codice / Item ID	Rev	Status	Tav. N. di N.
1:1	29L0832774B	01		3/3

CI RISERVIAMO A TERMINI DI LEGGE LA PROPRIETA' DI QUESTO DISEGNO CON DIVIETO DI RENDERLO COMUNQUE NOTO A TERZI SENZA LA NOSTRA PREVENTIVA APPROVAZIONE. / THIS DRAWING IS SCM-PROPERTY, COPYRIGHTED MATERIAL DISCLOSURE TO THIRD PARTIES WITHOUT OUR AUTHORISATION IS EXPLICITLY FORBIDDEN.